# PLANTA DE PRODUCCIÓN PARA EL PROCESADO DE VEGETALES

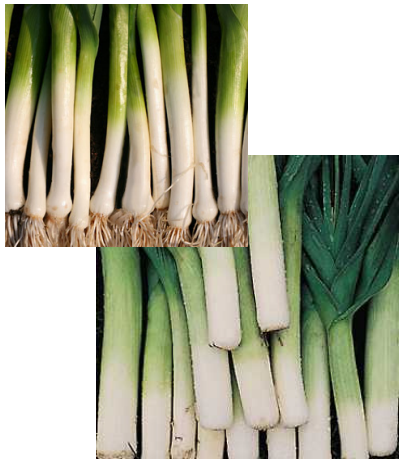

GESTIÓN DE VENTA

MACHINES 4
Industrial World

Pulido

# Plano de situación de fábrica

**MIANCOR**

**Avenida de Navarrete, S/N**
**26375 Entrena**
**(La Rioja)**

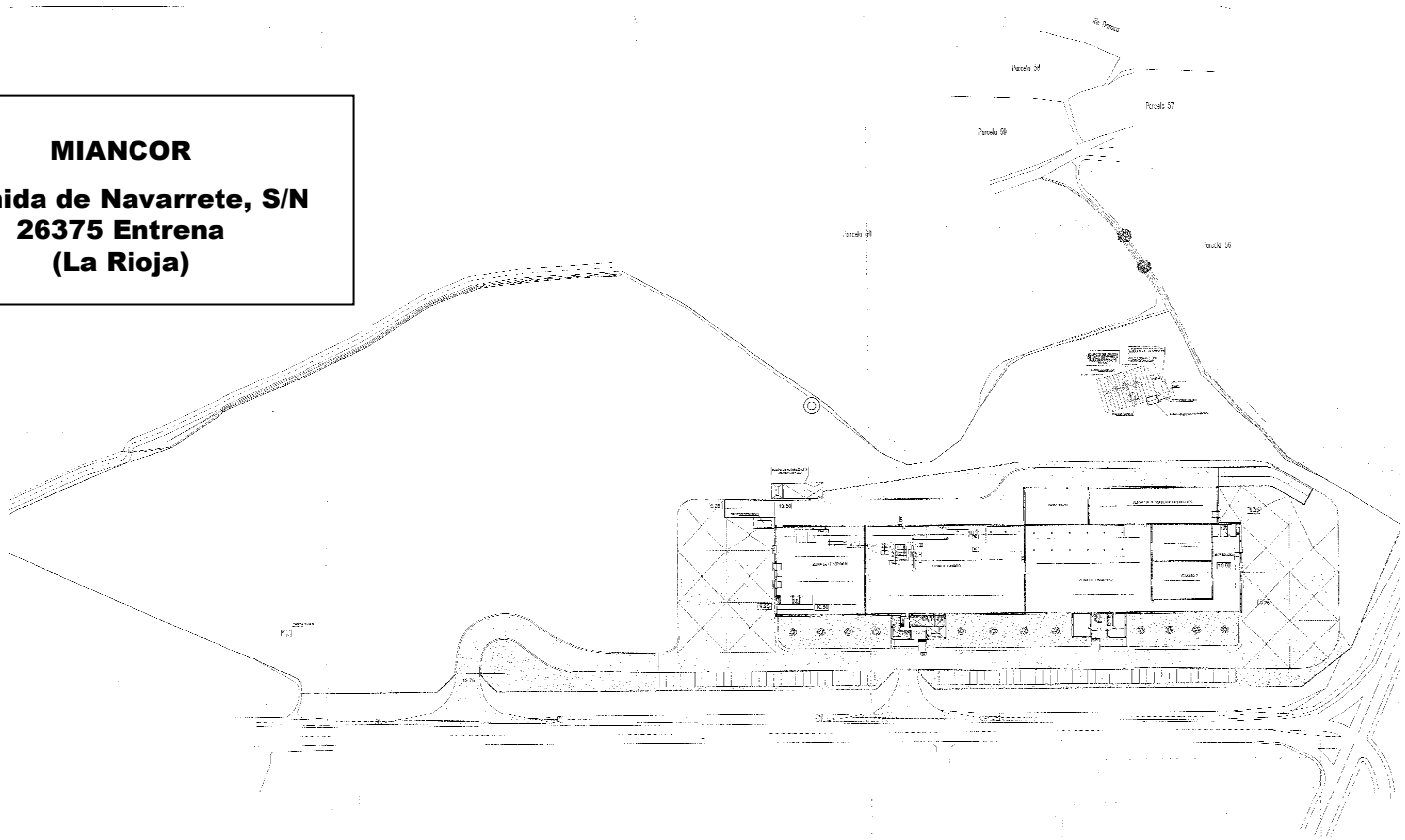

MACHINES 4 Industrial World

C/ Pablo Sarasate 9 Bis, 1ºB
31500 Tudela , Navarra Spain
Tel: +34 625460102
Fax: +34 948088989
sergio.guerra@machines4world.com
www.machines4world.com

Camino Miralbueno 244
E-50011 Zaragoza, España
Tel: +34 976281748
Fax:+34 976460728
javier@ocasionespulido.com
www.ocasionespulido.com

Pulido

# Plano de situación de fábrica

MACHINES 4 Industrial World

C/ Pablo Sarasate 9 Bis, 1ºB
31500 Tudela , Navarra Spain
Tel: +34 625460102
Fax: +34 948088989
sergio.guerra@machines4world.com
www.machines4world.com

Camino Miralbueno 244
E-50011 Zaragoza, España
Tel: +34 976281748
Fax:+34 976460728
javier@ocasionespulido.com
www.ocasionespulido.com

Pulido

# Plano de situación de fábrica

MACHINES 4
Industrial World

C/ Pablo Sarasate 9 Bis, 1ºB
31500 Tudela , Navarra Spain
Tel: +34 625460102
Fax: +34 948088989
sergio.guerra@machines4world.com
www.machines4world.com

Camino Miralbueno 244
E-50011 Zaragoza, España
Tel: +34 976281748
Fax:+34 976460728
javier@ocasionespulido.com
www.ocasionespulido.com

Pulido

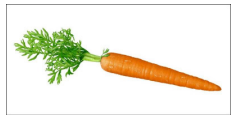

# Línea de zanahoria

- 1 Volteador
- 2 Volteador
- 3 Cinta horizontal de recepción
- 4a Primer elevador de recepción
- 4b Segundo elevador de recepción
- 5a Vibrador de cables
- 5b Cinta desperdicios bajo vibrador
- 5c Cinta desperdicios evacuación tierra
- 6 Cinta saca piedras
- 7 Quita piedras
- 8 Cinta con varillas
- 9a Vibrante de alimentación
- 9b Quita hierbas modelo estrecho
- 9c Cinta desperdicios
- 9d Cinta desperdicios
- 10 Lavadora de tambor
- 11a tyibrante de alimentación
- 11b Quita hierbas modelo ancho
- 11c Cinta evacuación de hierbas
- 12a Quita trozos
- 12b Cinta de desperdicios bajo quita trozos
- 13a Lavadora con cepillos
- 13b Cinta de filtración
- 14a Cinta de inspección (2)
- 14b Cinta desperdicios zona inspección
- 14c Cinta desperdicios zona inspección
- 14d Cinta evacuación desperdicios inspección (2)
- 14e Cinta recogida desperdicios
- 15 Hydrocooler
- 16 Elevadorlpico de pato
- 16a 1a cinta Ejlevadora (zanahoria lavada)
- 16b 2a cinta ,levadora (zanahoria lavada)
- 17 Cinta horizontal
- 18a Vibrante
- 19a Calibrador de rodillos
- 19b Cinta de calibre 1
- 19c Cinta de calibre 2
- 19d Cinta de calibre 3
- 1ge Cinta de calibre 4
- 19f Cinta de calibre 5
- 199 Cinta de calibre 6
- 20a Llenadora (2)
- 20b Llenadora
- 21a Cintas bajantes con tacos para calibres 1 y 6 (2)
- 21b Cinta horizontal para calibre 2, 3, 4, 5
- 21c Cinta inclinada para calibres 4 y 5
- 22 Cinta para calibres 4, 5 Y6
- 23 tyibrante seleccionador (2)
- 24a Cinta de insoección (3)
- 24b Cinta rechazo inspección
- 25a Cinta de alimentación pulmón (3)
- 25b Cinta de alimentación pulmón (2)
- 26a Pulmón de 1100 Kg (2)
- 26b Pulmón de 900 kg
- 26c Pulmón de 515 kg (2)
- 27a Cinta alimentación
- 27b Pesadora "
- 27c Envasadora (1) "
- 27d Cinta recogida bolsa "
- 28a Cinta alimentación
- 28b Pesad ora "
- 28c Envasadora (2) "
- 28d Cinta recogida bolsa "
- 29a Cinta alimentación
- 29b Pesadora
- 29c Envasadora (4) "
- 29d Envasadora (3) "
- 2ge Cinta recogida bolsa "
- 30a Cinta alimentación
- 30b Pesad ora "
- 30c Envasadora (5) "
- 30d Cinta recogida bolsa "
- 31a Cinta alimentación
- 31b Pesadora "
- 31c Envasadora (6) "
- 31d Envasadora (7) "
- 31e Cinta recocida bolsa

MACHINES 4 Industrial World

C/ Pablo Sarasate 9 Bis, 1ºB
31500 Tudela , Navarra Spain
Tel: +34 625460102
Fax: +34 948088989
sergio.guerra@machines4world.com
www.machines4world.com

Camino Miralbueno 244
E-50011 Zaragoza, España
Tel: +34 976281748
Fax:+34 976460728
javier@ocasionespulido.com
www.ocasionespulido.com

Pulido

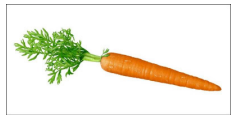

# Zona de recogida

## Alzado

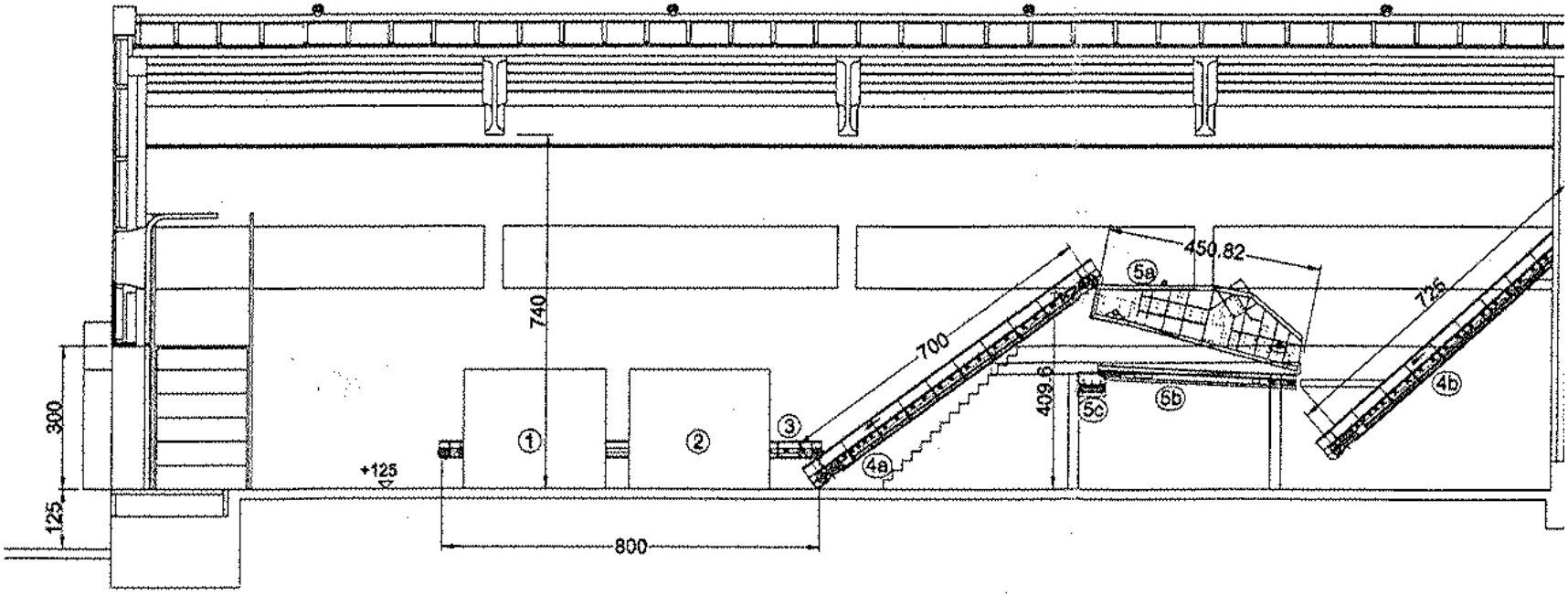



MACHINES 4 Industrial World

C/ Pablo Sarasate 9 Bis, 1ºB
31500 Tudela , Navarra Spain
Tel: +34 625460102
Fax: +34 948088989
sergio.guerra@machines4world.com
www.machines4world.com

Camino Miralbueno 244
E-50011 Zaragoza, España
Tel: +34 976281748
Fax:+34 976460728
javier@ocasionespulido.com
www.ocasionespulido.com

Pulido

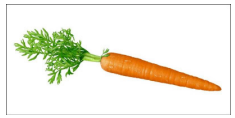

# Zona de recogida

## Planta

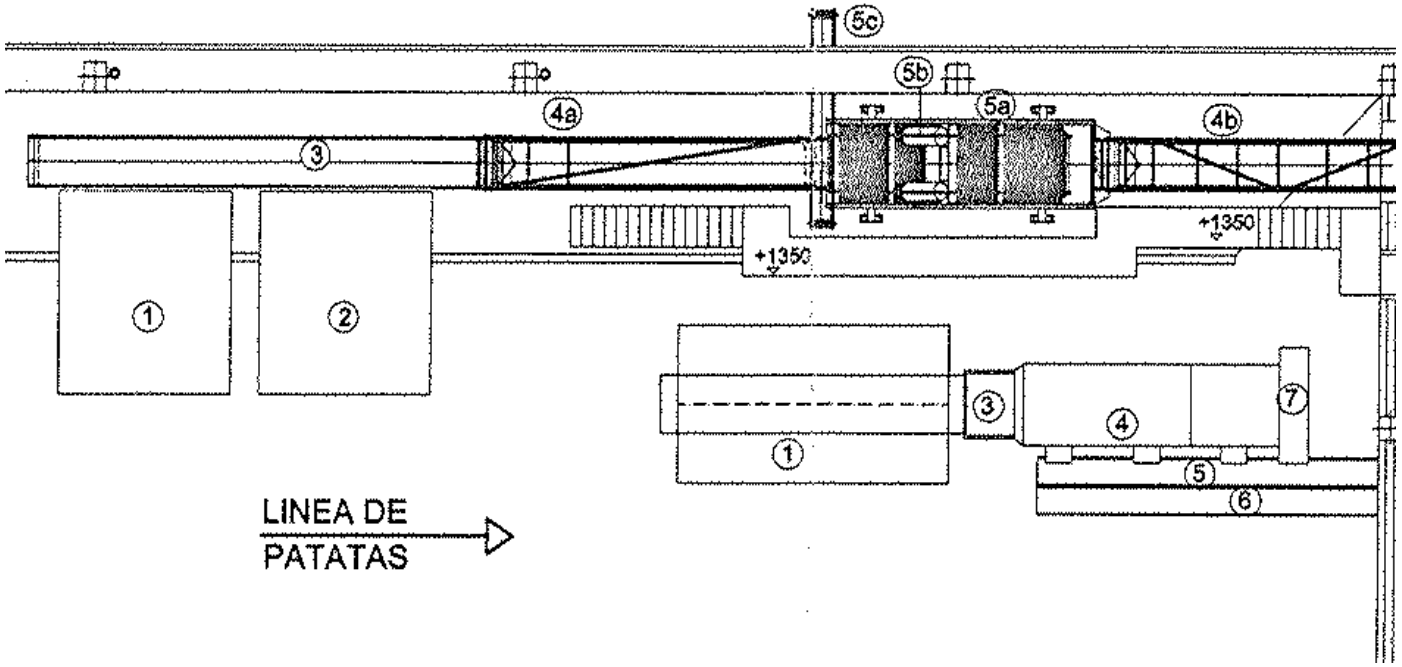


MACHINES 4
Industrial World

C/ Pablo Sarasate 9 Bis, 1ºB
31500 Tudela , Navarra Spain
Tel: +34 625460102
Fax: +34 948088989
sergio.guerra@machines4world.com
www.machines4world.com

Camino Miralbueno 244
E-50011 Zaragoza, España
Tel: +34 976281748
Fax:+34 976460728
javier@ocasionespulido.com
www.ocasionespulido.com

Pulido

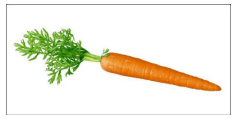

# Zona de lavado

## Alzado area izquierda

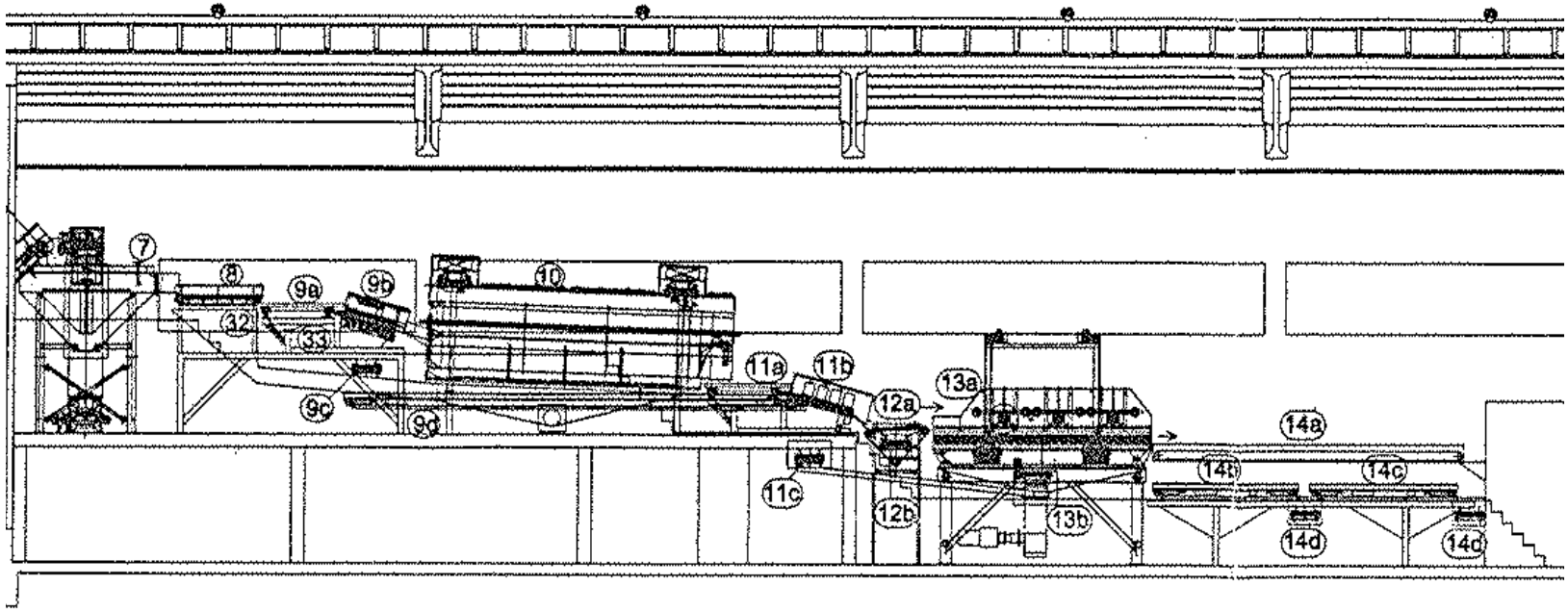



MACHINES 4
Industrial World

C/ Pablo Sarasate 9 Bis, 1ºB
31500 Tudela , Navarra Spain
Tel: +34 625460102
Fax: +34 948088989
sergio.guerra@machines4world.com
www.machines4world.com

Camino Miralbueno 244
E-50011 Zaragoza, España
Tel: +34 976281748
Fax:+34 976460728
javier@ocasionespulido.com
www.ocasionespulido.com

Pulido

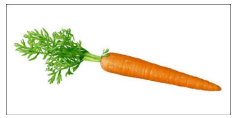

# Zona de lavado

## Alzado area derecha

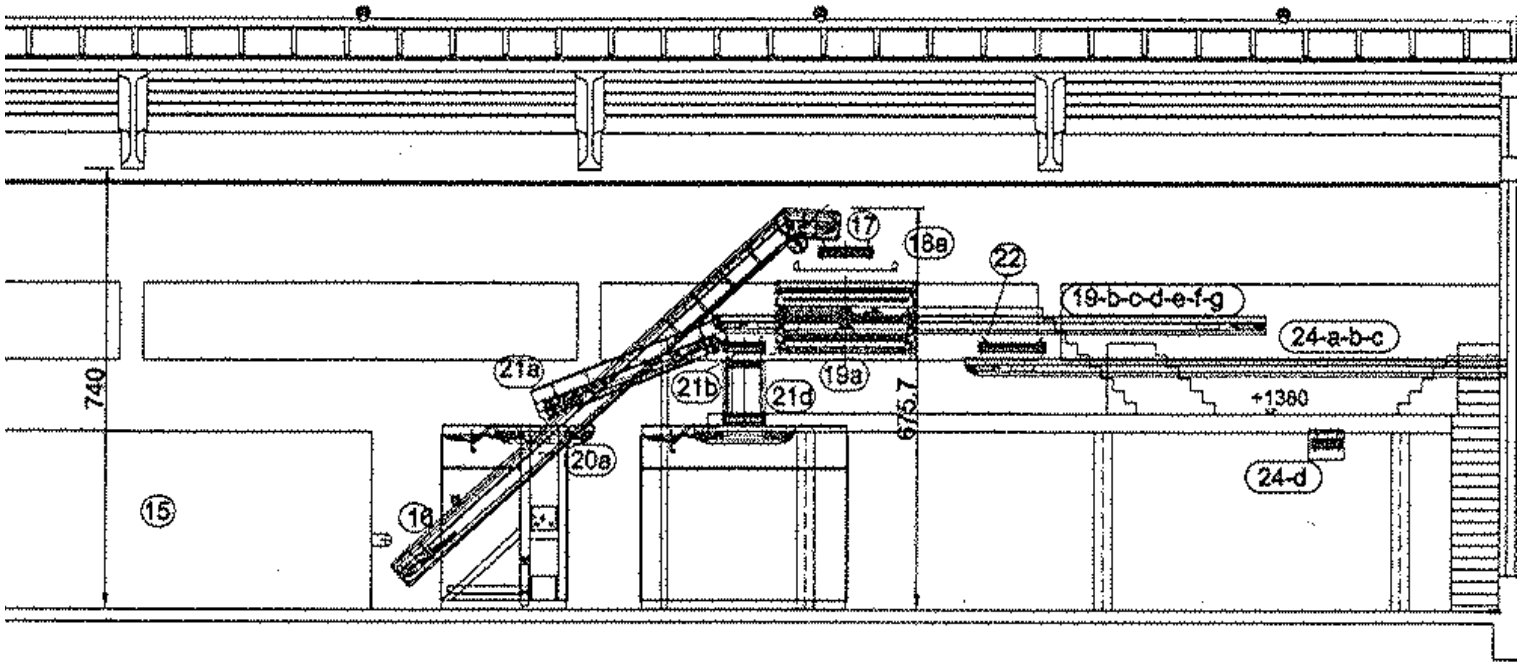



MACHINES 4 Industrial World

C/ Pablo Sarasate 9 Bis, 1ºB
31500 Tudela , Navarra Spain
Tel: +34 625460102
Fax: +34 948088989
sergio.guerra@machines4world.com
www.machines4world.com

Camino Miralbueno 244
E-50011 Zaragoza, España
Tel: +34 976281748
Fax:+34 976460728
javier@ocasionespulido.com
www.ocasionespulido.com

Pulido

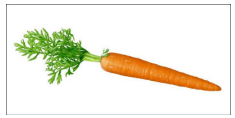

# Zona de lavado

## Planta area izquierda

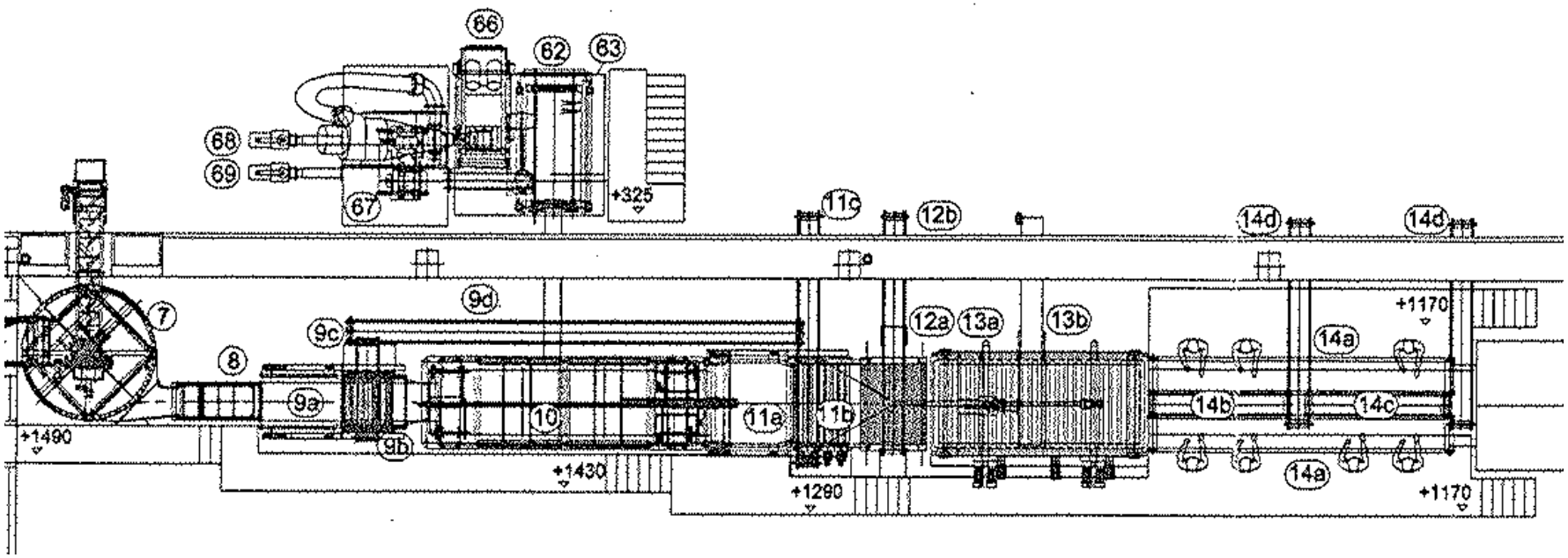



MACHINES 4 Industrial World

C/ Pablo Sarasate 9 Bis, 1ºB
31500 Tudela , Navarra Spain
Tel: +34 625460102
Fax: +34 948088989
sergio.guerra@machines4world.com
www.machines4world.com

Camino Miralbueno 244
E-50011 Zaragoza, España
Tel: +34 976281748
Fax:+34 976460728
javier@ocasionespulido.com
www.ocasionespulido.com

Pulido

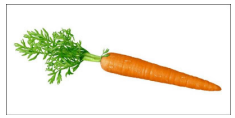

# Zona de lavado

## Planta area derecha

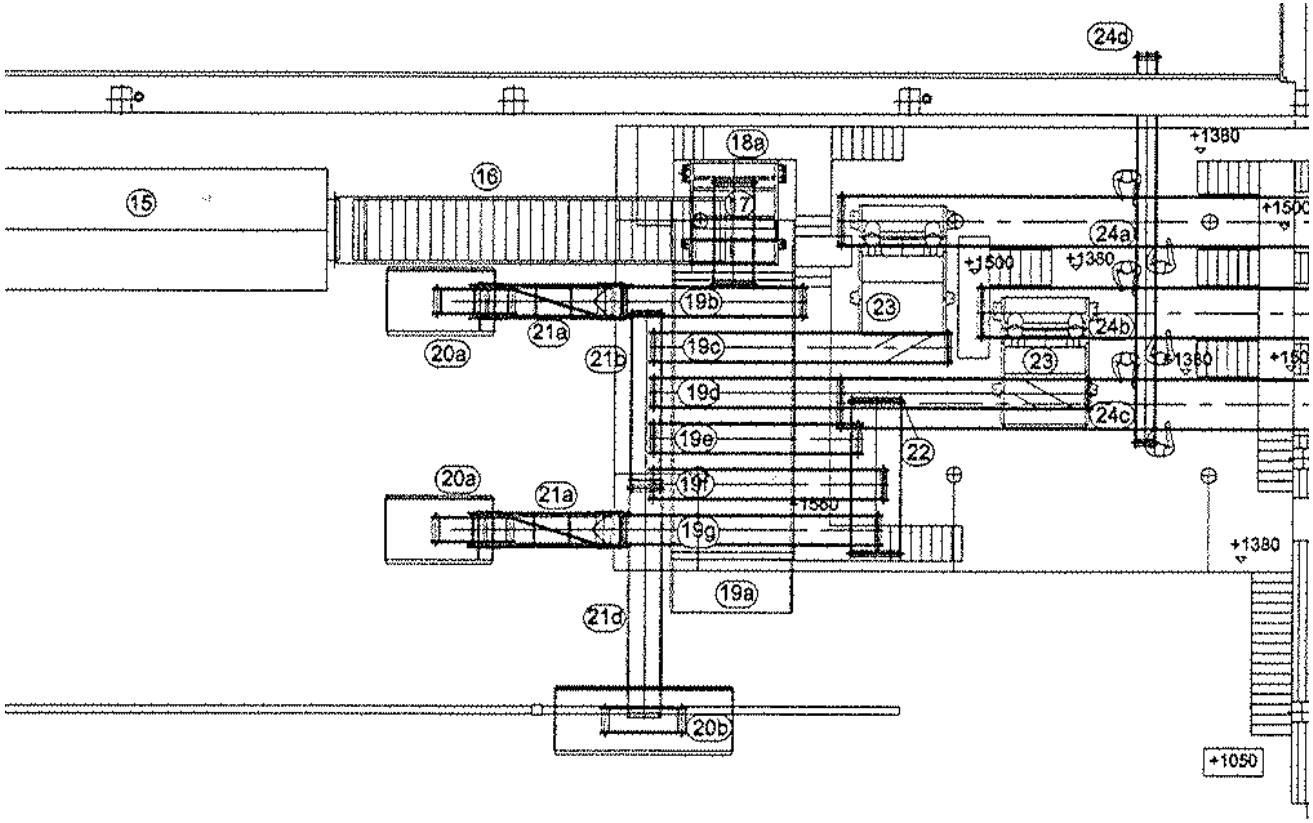



MACHINES 4 Industrial World

C/ Pablo Sarasate 9 Bis, 1ºB
31500 Tudela , Navarra Spain
Tel: +34 625460102
Fax: +34 948088989
sergio.guerra@machines4world.com
www.machines4world.com

Camino Miralbueno 244
E-50011 Zaragoza, España
Tel: +34 976281748
Fax:+34 976460728
javier@ocasionespulido.com
www.ocasionespulido.com

Pulido

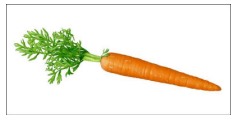

# Zona de envasado

## Alzado

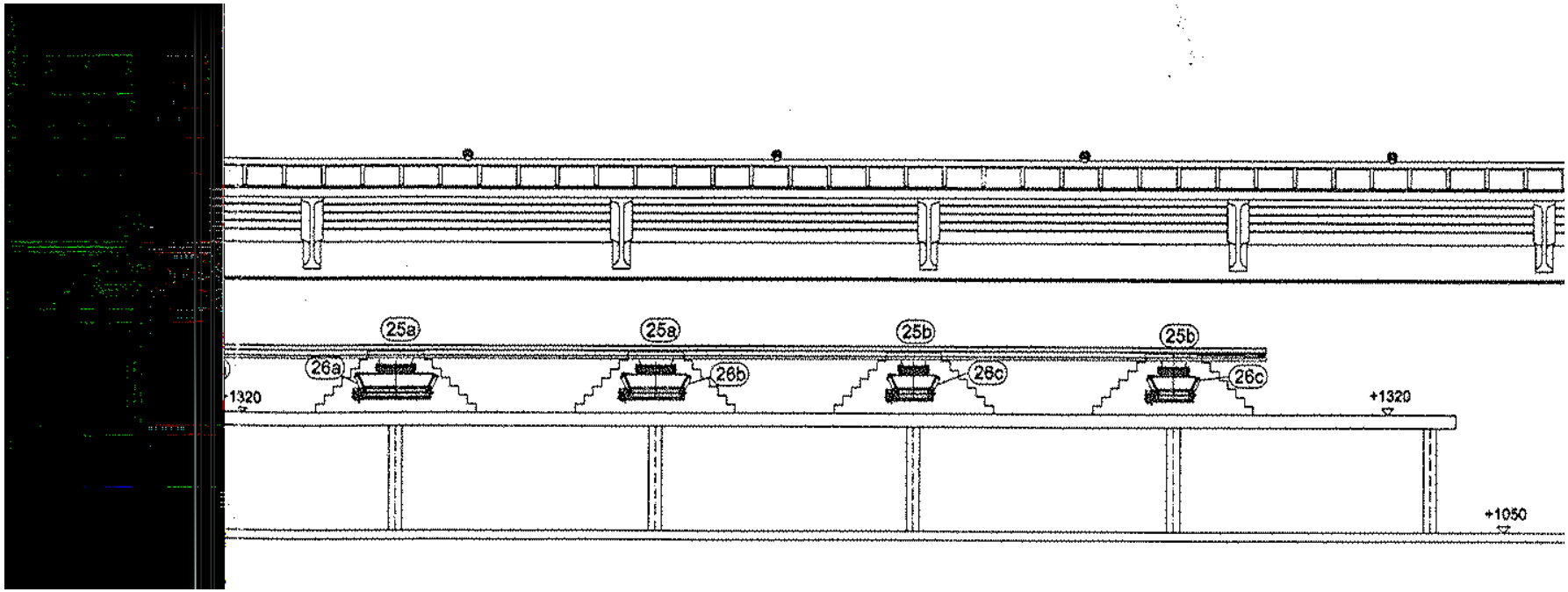


MACHINES 4 Industrial World

C/ Pablo Sarasate 9 Bis, 1ºB
31500 Tudela , Navarra Spain
Tel: +34 625460102
Fax: +34 948088989
sergio.guerra@machines4world.com
www.machines4world.com

Camino Miralbueno 244
E-50011 Zaragoza, España
Tel: +34 976281748
Fax:+34 976460728
javier@ocasionespulido.com
www.ocasionespulido.com

Pulido

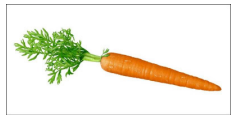

# Zona de envasado

## Planta

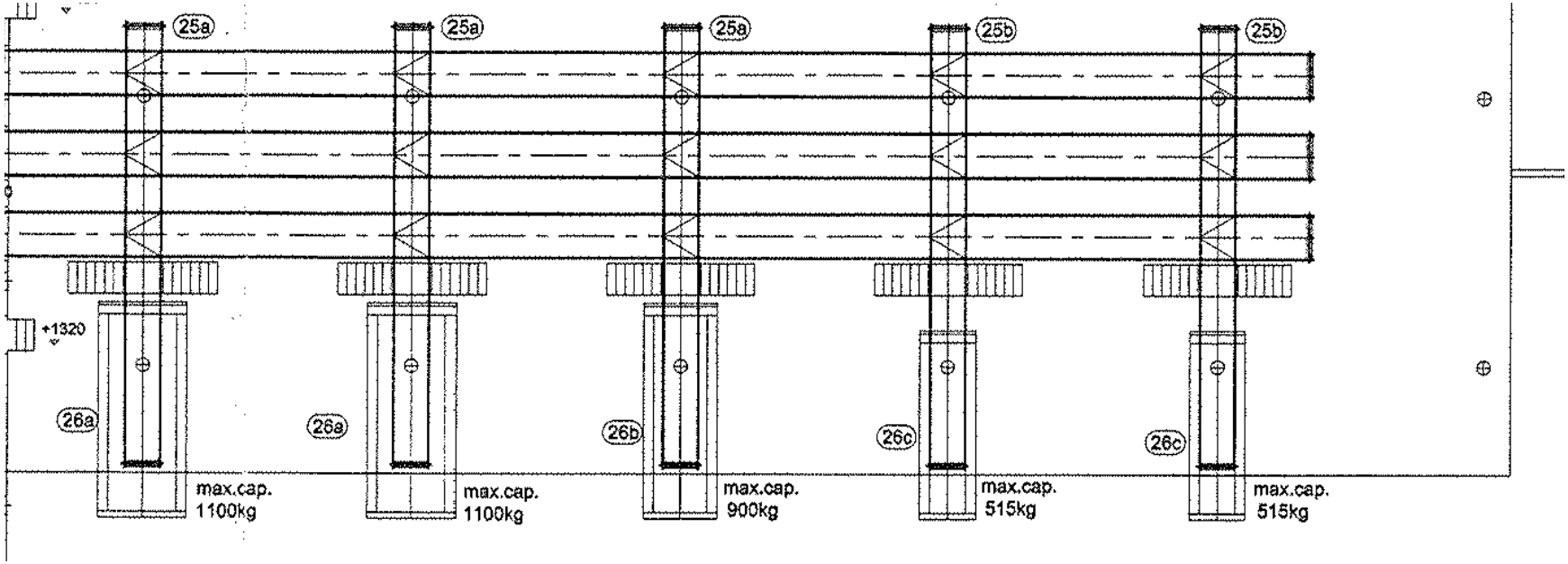


MACHINES 4
Industrial World

C/ Pablo Sarasate 9 Bis, 1ºB
31500 Tudela , Navarra Spain
Tel: +34 625460102
Fax: +34 948088989
sergio.guerra@machines4world.com
www.machines4world.com

Camino Miralbueno 244
E-50011 Zaragoza, España
Tel: +34 976281748
Fax:+34 976460728
javier@ocasionespulido.com
www.ocasionespulido.com

Pulido

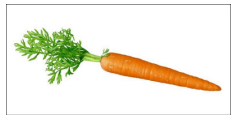

# Galería fotográfica

MACHINES 4 Industrial World

C/ Pablo Sarasate 9 Bis, 1ºB
31500 Tudela , Navarra Spain
Tel: +34 625460102
Fax: +34 948088989
sergio.guerra@machines4world.com
www.machines4world.com

Camino Miralbueno 244
E-50011 Zaragoza, España
Tel: +34 976281748
Fax:+34 976460728
javier@ocasionespulido.com
www.ocasionespulido.com

Pulido

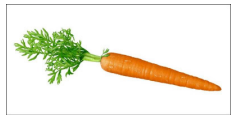

# Galería fotográfica

MACHINES 4 Industrial World

C/ Pablo Sarasate 9 Bis, 1ºB
31500 Tudela , Navarra Spain
Tel: +34 625460102
Fax: +34 948088989
sergio.guerra@machines4world.com
www.machines4world.com

Camino Miralbueno 244
E-50011 Zaragoza, España
Tel: +34 976281748
Fax:+34 976460728
javier@ocasionespulido.com
www.ocasionespulido.com

Pulido

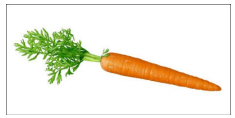

# Galería fotográfica

MACHINES 4 Industrial World

C/ Pablo Sarasate 9 Bis, 1ºB
31500 Tudela , Navarra Spain
Tel: +34 625460102
Fax: +34 948088989
sergio.guerra@machines4world.com
www.machines4world.com

Camino Miralbueno 244
E-50011 Zaragoza, España
Tel: +34 976281748
Fax:+34 976460728
javier@ocasionespulido.com
www.ocasionespulido.com

Pulido

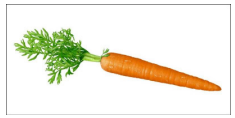

# Galería fotográfica

MACHINES 4 Industrial World

C/ Pablo Sarasate 9 Bis, 1ºB
31500 Tudela , Navarra Spain
Tel: +34 625460102
Fax: +34 948088989
sergio.guerra@machines4world.com
www.machines4world.com

Camino Miralbueno 244
E-50011 Zaragoza, España
Tel: +34 976281748
Fax:+34 976460728
javier@ocasionespulido.com
www.ocasionespulido.com

Pulido

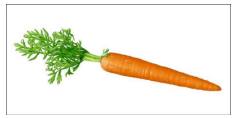

# Galería fotográfica

MACHINES 4 Industrial World

C/ Pablo Sarasate 9 Bis, 1ºB
31500 Tudela , Navarra Spain
Tel: +34 625460102
Fax: +34 948088989
sergio.guerra@machines4world.com
www.machines4world.com

Camino Miralbueno 244
E-50011 Zaragoza, España
Tel: +34 976281748
Fax:+34 976460728
javier@ocasionespulido.com
www.ocasionespulido.com

Pulido

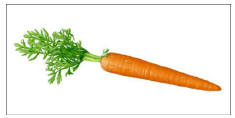

# Galería fotográfica

MACHINES 4 Industrial World

C/ Pablo Sarasate 9 Bis, 1ºB
31500 Tudela , Navarra Spain
Tel: +34 625460102
Fax: +34 948088989
sergio.guerra@machines4world.com
www.machines4world.com

Camino Miralbueno 244
E-50011 Zaragoza, España
Tel: +34 976281748
Fax:+34 976460728
javier@ocasionespulido.com
www.ocasionespulido.com

Pulido

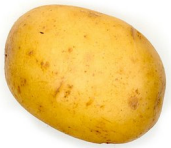

# Línea de patata

- P1 Bunker recepción
- P2 Cinta elevadora
- P3 Quita piedras rodillos
- P4 Calibrador por tamaño 4 calibres
- P5 Cinta calibre pequeño
- P6 Cinta calibre comercial
- P7 Cinta calibre grueso
- P8 Lavadora calibre comercial
- P9 Elevador de salida
- P10 Cinta de inspección patata comercial
- P11 Cinta de secado
- P12 Cinta calibres no comercial
- P13 Cinta inspección calibre no comercial
- P14 Cinta de desechos
- P15 Cinta de no comercial
- P16 Cinta alimentación ensacadora
- P17 Elevador ensacador
- P18 Ensacadora
- P19 Cinta de alimentación
- P20 Elevador a distribución en silos
- P21 Distribuidor a silos
- P22 Cinta de salida silos
- P23 Cinta alimentación a pesadora
- P24 Mesa de alimentación a pesad ora
- P25 Tolva de alimentación
- P26 Elevador de salida
- P27 Pesadora

MACHINES 4 Industrial World

C/ Pablo Sarasate 9 Bis, 1ºB
31500 Tudela , Navarra Spain
Tel: +34 625460102
Fax: +34 948088989
sergio.guerra@machines4world.com
www.machines4world.com

Camino Miralbueno 244
E-50011 Zaragoza, España
Tel: +34 976281748
Fax:+34 976460728
javier@ocasionespulido.com
www.ocasionespulido.com

Pulido

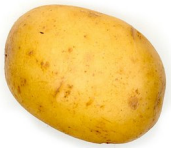

# Línea de patata

## Planta

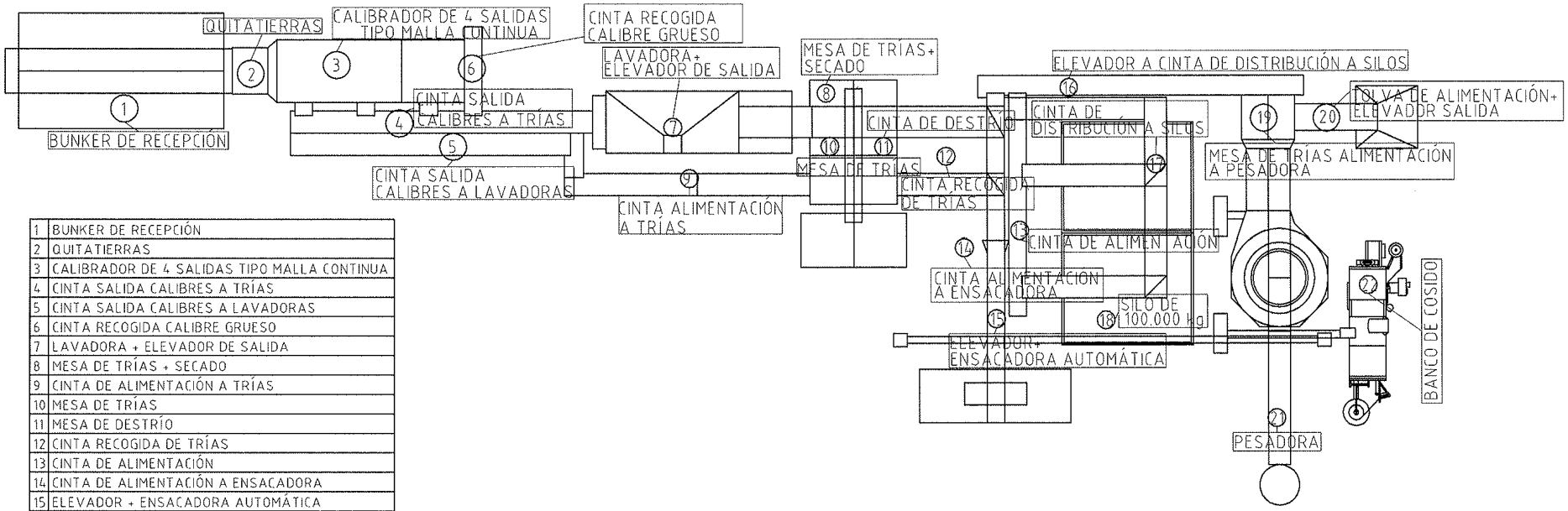


| | |
|---|---|
| 1 | BUNKER DE RECEPCIÓN |
| 2 | QUITATIERRAS |
| 3 | CALIBRADOR DE 4 SALIDAS TIPO MALLA CONTINUA |
| 4 | CINTA SALIDA CALIBRES A TRÍAS |
| 5 | CINTA SALIDA CALIBRES A LAVADORAS |
| 6 | CINTA RECOGIDA CALIBRE GRUESO |
| 7 | LAVADORA + ELEVADOR DE SALIDA |
| 8 | MESA DE TRÍAS + SECADO |
| 9 | CINTA DE ALIMENTACIÓN A TRÍAS |
| 10 | MESA DE TRÍAS |
| 11 | MESA DE DESTRÍO |
| 12 | CINTA RECOGIDA DE TRÍAS |
| 13 | CINTA DE ALIMENTACIÓN |
| 14 | CINTA DE ALIMENTACIÓN A ENSACADORA |
| 15 | ELEVADOR + ENSACADORA AUTOMÁTICA |
| 16 | ELEVADOR A CINTA DE DISTRIBUCIÓN A SILOS |
| 17 | CINTA DE DISTRIBUCIÓN A SILOS |
| 18 | SILO DE 10 000 kg |
| 19 | MESA DE TRÍAS ALIMENTACIÓN A PESADORA |
| 20 | TOLVA DE ALIMENTACIÓN + ELEVADOR SALIDA |
| 21 | PESADORA |
| 22 | BANCO DE COSIDO |


MACHINES 4 Industrial World

C/ Pablo Sarasate 9 Bis, 1ºB
31500 Tudela , Navarra Spain
Tel: +34 625460102
Fax: +34 948088989
sergio.guerra@machines4world.com
www.machines4world.com

Camino Miralbueno 244
E-50011 Zaragoza, España
Tel: +34 976281748
Fax:+34 976460728
javier@ocasionespulido.com
www.ocasionespulido.com

Pulido

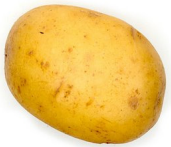

# Galería fotográfica

MACHINES 4 Industrial World

C/ Pablo Sarasate 9 Bis, 1ºB
31500 Tudela , Navarra Spain
Tel: +34 625460102
Fax: +34 948088989
sergio.guerra@machines4world.com
www.machines4world.com

Camino Miralbueno 244
E-50011 Zaragoza, España
Tel: +34 976281748
Fax:+34 976460728
javier@ocasionespulido.com
www.ocasionespulido.com

Pulido

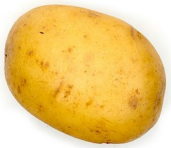

# Galería fotográfica

MACHINES 4 Industrial World

C/ Pablo Sarasate 9 Bis, 1ºB
31500 Tudela , Navarra Spain
Tel: +34 625460102
Fax: +34 948088989
sergio.guerra@machines4world.com
www.machines4world.com

Camino Miralbueno 244
E-50011 Zaragoza, España
Tel: +34 976281748
Fax:+34 976460728
javier@ocasionespulido.com
www.ocasionespulido.com

Pulido

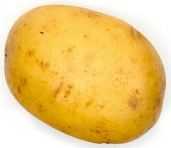

# Galería fotográfica

MACHINES 4 Industrial World

C/ Pablo Sarasate 9 Bis, 1ºB
31500 Tudela , Navarra Spain
Tel: +34 625460102
Fax: +34 948088989
sergio.guerra@machines4world.com
www.machines4world.com

Camino Miralbueno 244
E-50011 Zaragoza, España
Tel: +34 976281748
Fax:+34 976460728
javier@ocasionespulido.com
www.ocasionespulido.com

Pulido

# Sala envasado 4ª gama

## Alzado

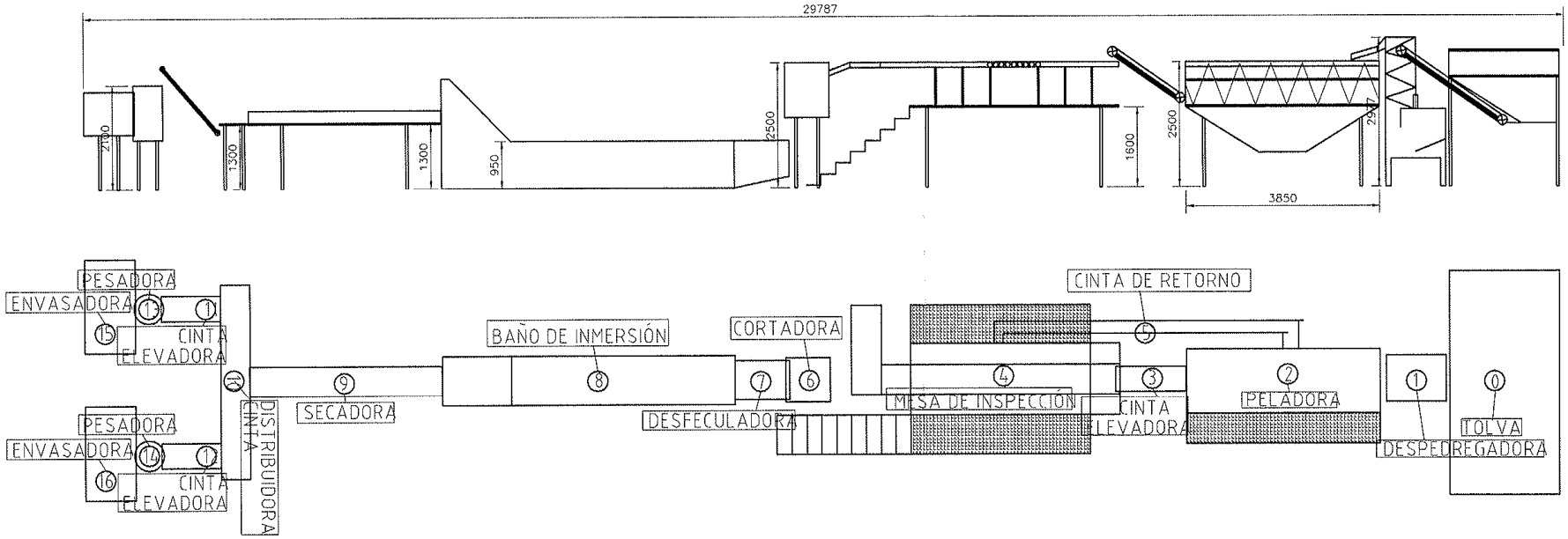



MACHINES 4 Industrial World

C/ Pablo Sarasate 9 Bis, 1ºB
31500 Tudela , Navarra Spain
Tel: +34 625460102
Fax: +34 948088989
sergio.guerra@machines4world.com
www.machines4world.com

Camino Miralbueno 244
E-50011 Zaragoza, España
Tel: +34 976281748
Fax:+34 976460728
javier@ocasionespulido.com
www.ocasionespulido.com

Pulido

# Sala envasado 4ª gama

## Alzado

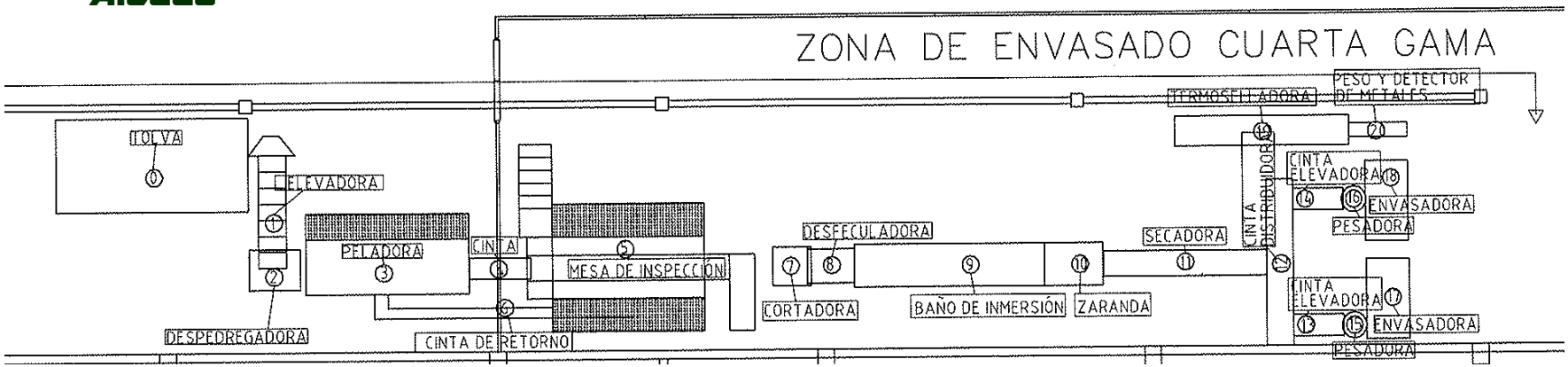


| | | POTENCIA |
|---|---|---|
| 0 | TOLVA | 1,5 KW |
| 1 | CINTA ELEVADORA | 0,37 KW |
| 2 | DESPEDREGADORA | 2,5 CV |
| 3 | PELADORA | 2 X 3 KW |
| 4 | CINTA | 0,37 KW |
| 5 | MESA DE INSPECCIÓN | 2 X 0,37 KW + 0,75 KW |
| 6 | CINTA DE RETORNO | 0,37 KW |
| 7 | CORTADORA | 2 KW |
| 8 | DESFECULADORA | 0,75 KW |
| 9 | BAÑO DE INMERSIÓN | 0,75 KW |
| 10 | ZARANDA | 3 CV |
| 11 | SECADORA | 2,2 KW+ 0,5 KW |
| 12 | CINTA DISTRIBUIDORA | 0,37 KW |
| 13 | CINTA ELEVADORA | 0,37 KW |
| 14 | CINTA ELEVADORA | 0,37 KW |
| 15 | PESADORA | 5 KW |
| 16 | PESADORA | 5 KW |
| 17 | ENVASADORA | 5 KW |

MACHINES 4 Industrial World

C/ Pablo Sarasate 9 Bis, 1ºB
31500 Tudela , Navarra Spain
Tel: +34 625460102
Fax: +34 948088989
sergio.guerra@machines4world.com
www.machines4world.com

Camino Miralbueno 244
E-50011 Zaragoza, España
Tel: +34 976281748
Fax:+34 976460728
javier@ocasionespulido.com
www.ocasionespulido.com

Pulido

# Galería fotográfica

MACHINES 4 Industrial World

C/ Pablo Sarasate 9 Bis, 1ºB
31500 Tudela , Navarra Spain
Tel: +34 625460102
Fax: +34 948088989
sergio.guerra@machines4world.com
www.machines4world.com

Camino Miralbueno 244
E-50011 Zaragoza, España
Tel: +34 976281748
Fax:+34 976460728
javier@ocasionespulido.com
www.ocasionespulido.com

Pulido

# Galería fotográfica

MACHINES 4 Industrial World

C/ Pablo Sarasate 9 Bis, 1ºB
31500 Tudela , Navarra Spain
Tel: +34 625460102
Fax: +34 948088989
sergio.guerra@machines4world.com
www.machines4world.com

Camino Miralbueno 244
E-50011 Zaragoza, España
Tel: +34 976281748
Fax:+34 976460728
javier@ocasionespulido.com
www.ocasionespulido.com

Pulido

# Línea de puerro

- Pue1 Cinta recepción
- Pue2 Recorta hojas y raíces
- Pue3 Cinta desperdicios
- Pue4 Cinta acondicionado
- Pue5 Hidrocooling
- Pue6 Cinta embolsado I
- Pue7 Envolvedora
- Pue8 Cinta circular

MACHINES 4 Industrial World

C/ Pablo Sarasate 9 Bis, 1ºB
31500 Tudela , Navarra Spain
Tel: +34 625460102
Fax: +34 948088989
sergio.guerra@machines4world.com
www.machines4world.com

Camino Miralbueno 244
E-50011 Zaragoza, España
Tel: +34 976281748
Fax:+34 976460728
javier@ocasionespulido.com
www.ocasionespulido.com

Pulido

# Galería fotográfica

MACHINES 4
Industrial World

C/ Pablo Sarasate 9 Bis, 1ºB
31500 Tudela , Navarra Spain
Tel: +34 625460102
Fax: +34 948088989
sergio.guerra@machines4world.com
www.machines4world.com

Camino Miralbueno 244
E-50011 Zaragoza, España
Tel: +34 976281748
Fax:+34 976460728
javier@ocasionespulido.com
www.ocasionespulido.com

Pulido

# Línea de corte de zanahoria

- CZ1 Vibrante de alimentación
- CZ2 Cinta transportadora
- CZ3 Cuchillas cortadoras (2)
- CZ4 Cinta de selección
- CZ5 Cinta de desperdicios
- CZ6 Embolsadora

MACHINES 4 Industrial World

C/ Pablo Sarasate 9 Bis, 1ºB
31500 Tudela , Navarra Spain
Tel: +34 625460102
Fax: +34 948088989
sergio.guerra@machines4world.com
www.machines4world.com

Camino Miralbueno 244
E-50011 Zaragoza, España
Tel: +34 976281748
Fax:+34 976460728
javier@ocasionespulido.com
www.ocasionespulido.com

Pulido

# Galería fotográfica

MACHINES 4 Industrial World

C/ Pablo Sarasate 9 Bis, 1ºB
31500 Tudela , Navarra Spain
Tel: +34 625460102
Fax: +34 948088989
sergio.guerra@machines4world.com
www.machines4world.com

Camino Miralbueno 244
E-50011 Zaragoza, España
Tel: +34 976281748
Fax:+34 976460728
javier@ocasionespulido.com
www.ocasionespulido.com

Pulido

# Procesado de agua

**Extracción / potabilizacion**

A1 Bomba extracción agua pozo
A2 Dosificador cloro
A3 Bomba aspiración barro (limpieza de deposito de 60 m3)
A4 Bombas alimentación aguas industriales
A5 Bombas alimentación agua potable
A6 Osmosis inversa
A7 Dosificadores
A8 Bomba aqua potable

**Equipo de recirculado del agua**

A9 Tambor de filtración
A10 Bomba
A11 Ciclón
A12 Vibrante
A13 Bomba riego quita piedras
A14 Bomba riego lavadora cepillos

**Proceso productivo**

A15 Bomba lavadora de cepillos quita hierbas

**Tratamiento aguas industriales**

A16 Agitador
A17 Bomba
A18 Separador centrifuqo

**Aireador**

**Depuración de aguas**

A19
A20 Prensa de barro
A21 Tamiz filtrante
A22 Espesador de fangos

MACHINES 4 Industrial World

C/ Pablo Sarasate 9 Bis, 1ºB
31500 Tudela , Navarra Spain
Tel: +34 625460102
Fax: +34 948088989
sergio.guerra@machines4world.com
www.machines4world.com

Camino Miralbueno 244
E-50011 Zaragoza, España
Tel: +34 976281748
Fax:+34 976460728
javier@ocasionespulido.com
www.ocasionespulido.com

Pulido

# Galería fotográfica

## Potabilización

MACHINES 4 Industrial World

C/ Pablo Sarasate 9 Bis, 1ºB
31500 Tudela , Navarra Spain
Tel: +34 625460102
Fax: +34 948088989
sergio.guerra@machines4world.com
www.machines4world.com

Camino Miralbueno 244
E-50011 Zaragoza, España
Tel: +34 976281748
Fax:+34 976460728
javier@ocasionespulido.com
www.ocasionespulido.com

Pulido

# Galería fotográfica

## Equipo de recirculado de agua

MACHINES 4 Industrial World

C/ Pablo Sarasate 9 Bis, 1ºB
31500 Tudela , Navarra Spain
Tel: +34 625460102
Fax: +34 948088989
sergio.guerra@machines4world.com
www.machines4world.com

Camino Miralbueno 244
E-50011 Zaragoza, España
Tel: +34 976281748
Fax:+34 976460728
javier@ocasionespulido.com
www.ocasionespulido.com

Pulido

# Galería fotográfica

## Tratamiento aguas industriales / Depuración aguas

MACHINES 4 Industrial World

C/ Pablo Sarasate 9 Bis, 1ºB
31500 Tudela , Navarra Spain
Tel: +34 625460102
Fax: +34 948088989
sergio.guerra@machines4world.com
www.machines4world.com

Camino Miralbueno 244
E-50011 Zaragoza, España
Tel: +34 976281748
Fax:+34 976460728
javier@ocasionespulido.com
www.ocasionespulido.com

Pulido

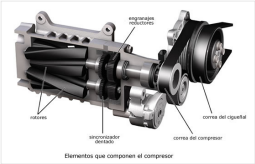


# Sala de compresores

## Compresores de aire / Compresores de frío

MACHINES 4 Industrial World

C/ Pablo Sarasate 9 Bis, 1ºB
31500 Tudela , Navarra Spain
Tel: +34 625460102
Fax: +34 948088989
sergio.guerra@machines4world.com
www.machines4world.com

Camino Miralbueno 244
E-50011 Zaragoza, España
Tel: +34 976281748
Fax:+34 976460728
javier@ocasionespulido.com
www.ocasionespulido.com

Pulido

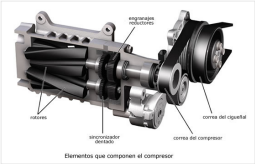


# Sala de compresores

## Compresores de frío

MACHINES 4 Industrial World

C/ Pablo Sarasate 9 Bis, 1ºB
31500 Tudela , Navarra Spain
Tel: +34 625460102
Fax: +34 948088989
sergio.guerra@machines4world.com
www.machines4world.com

Camino Miralbueno 244
E-50011 Zaragoza, España
Tel: +34 976281748
Fax:+34 976460728
javier@ocasionespulido.com
www.ocasionespulido.com

Pulido

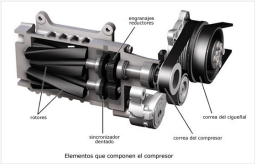


# Sala de compresores

## Compresores de frío

MACHINES 4 Industrial World

C/ Pablo Sarasate 9 Bis, 1ºB
31500 Tudela , Navarra Spain
Tel: +34 625460102
Fax: +34 948088989
sergio.guerra@machines4world.com
www.machines4world.com

Camino Miralbueno 244
E-50011 Zaragoza, España
Tel: +34 976281748
Fax:+34 976460728
javier@ocasionespulido.com
www.ocasionespulido.com

Pulido